工場　生産技術･保守の皆様へ

床を破壊、粉塵、静電気は嫌いませんか？

特許
出願中

床を破壊しない固定法→両面接着固定方法
特殊技術不要の固定法→誰でも作業の出来る静かな固定法
長年使用できる固定法→10 年以上耐候実績の接着材床を
きれいな高い加工精度工場　コーティング床環境には

レベルアジャスター付
装置の固定用には

設備転倒ストッパー
【MS-3053/3054】

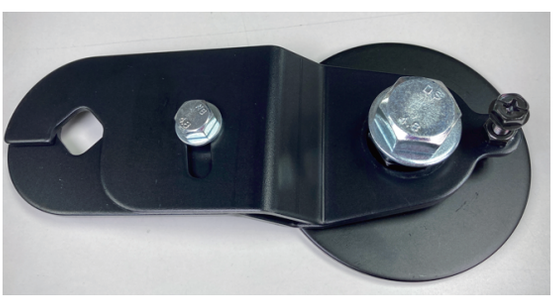

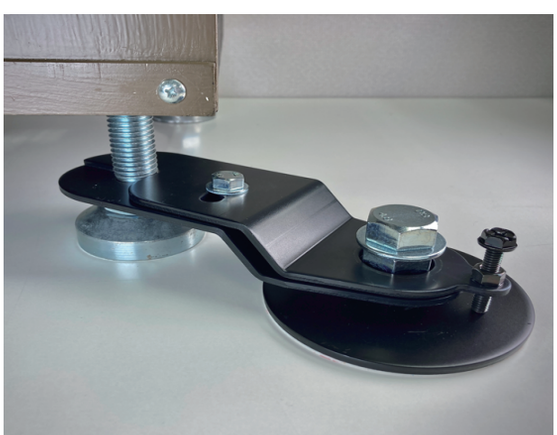

- ●耐震度 6 強
- ●対象物重量：300 kg以下 / 個、4 個で 1200 kg以下
- ●レベルアジャスター固定用
- ●アンカーボルトが使えないところ
- ●建物躯体を傷つけたくない
- ●コーティング床を壊せない床を守れる床強度を調べた上で施工可能
- ●公害問題を避けたい。切削油地下浸透
- ●耐水性、耐油性
- ●設備床面からのはみ出し無し
- ●大手自動車部品、電機メーカー他安全規格取得
- ●豊富な設置使用実績あり
- ●固定具の再利用可能
- ●作業効率、高い品質での固定に プライマー使用
- ●別売保守製品：LQ-23、LA-350

（株）リンテック２１
WWW.lintec21@com

レベルアジャスターを挟み込み設備の移動防止
設備の下で固定が可能

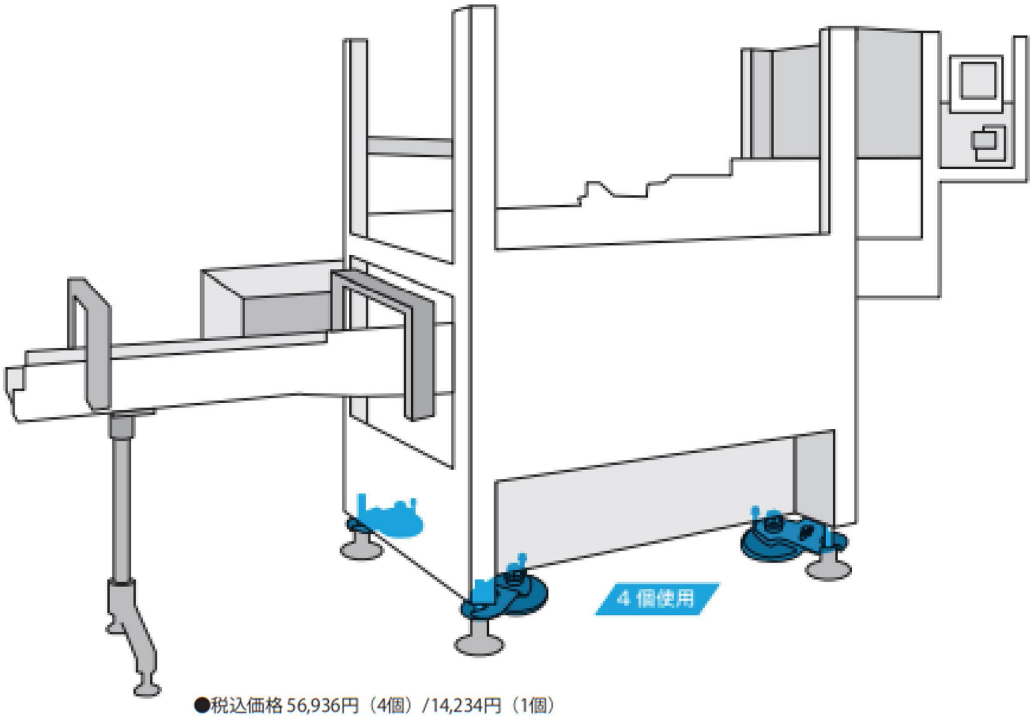

●税込価格 56,936円（4個）/14,234円（1個）

MS-3053　MS-3054

取付動画

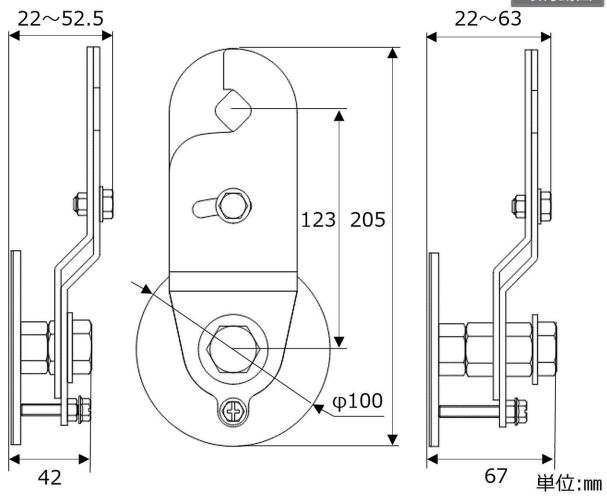

構成:本体×1、プライマーB×1
レベルアジャスター適応ボルト径:Φ12～20(3053・3054共通)
材質:処理鋼板、メッキ処理ネジ類、アクリル系接着材

MS-3053
概寸:205x100x42mm
取り付け高さ範囲:22～39mm
(M8ボルト頭高さ込み52.5mm)
重量:約900g/個
使用環境温度:0℃～40℃
対象物重量:300kg以下/個
耐震度:震度6強相当

MS-3054
概寸:205x100x67mm
取り付け高さ範囲:22～50mm
(M8ボルト頭高さ込み63mm)
重量:約1000g/個
使用環境温度:0℃～40℃
対象物重量:300kg以下/個
耐震度:震度6強相当

お求めはこちらで

〒141-0022　東京都品川区東五反田2-5-2 THE CASK GOTANDA805
MAIL：info_lintec21@lintec21.com
お問い合わせTEL：03-5798-7801
（受付時間/平日9:00～17:00土日祝休み）
株式会社 リンテック21
www.lintec21.com